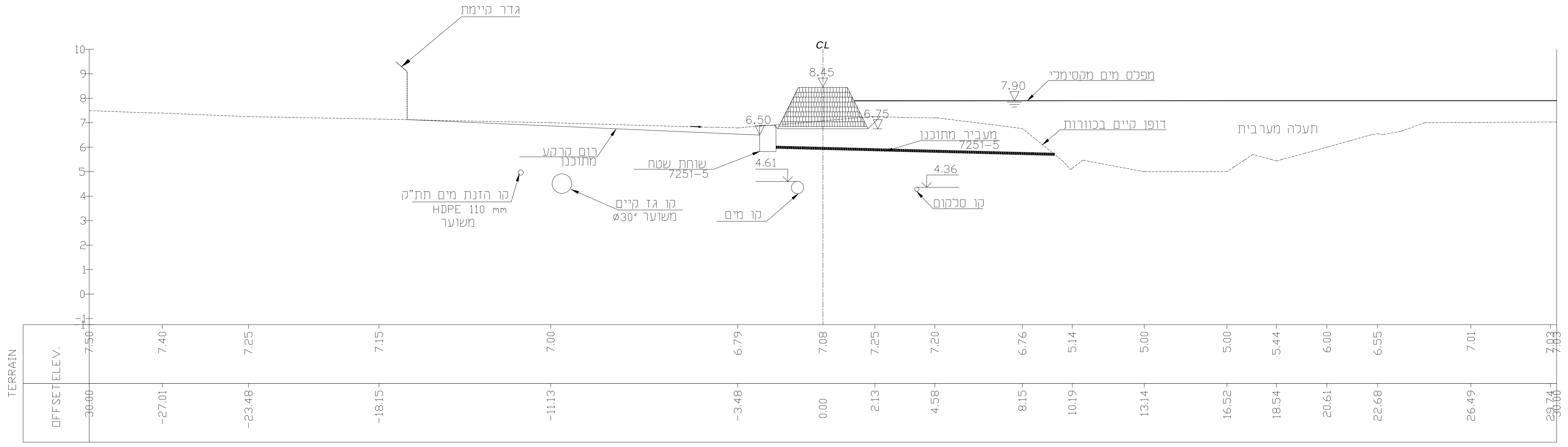
גדר קיימת
CL
8.45
7.90
מפלס מים מקסימלי
6.50
6.75
דופן קיים בכורות
קיר מתוכנן
7251-5
שוחת שסתום
7251-5
תעלה מערבית
רום קרקע מתוכנן
4.61
4.36
קו הזנת מים תת"ק
HDPE 110 mm
משוער
קו גז קיים
משוער Ø30"
קו מים
קו סלקום
TERRAIN
ELEV.
OFFSET

CL 4 (80.00)

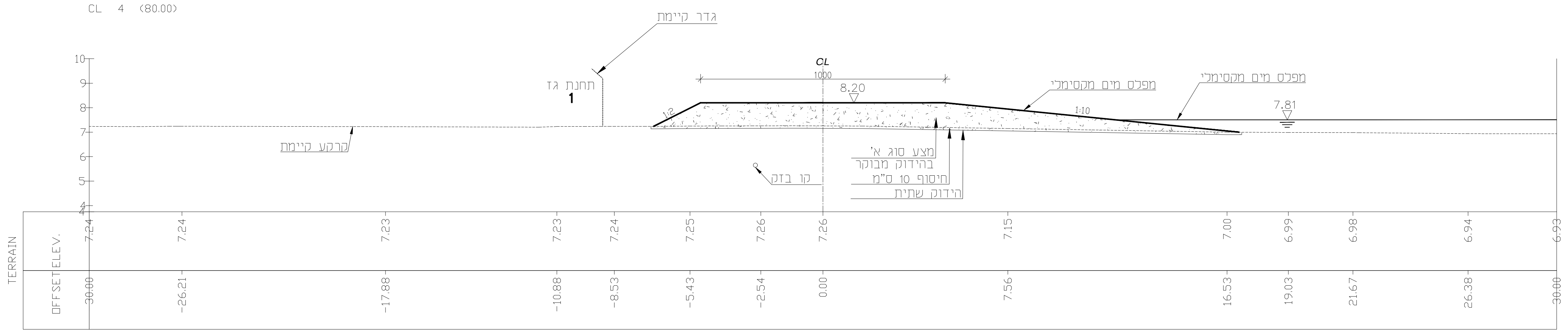
גדר קיימת
תחנת גז
1
CL
1000
8.20
מפלס מים מקסימלי
7.81
קרקע קיימת
מצע סוג א'
בהידוק מבוקר
חיסוף 10 ס"מ
הידוק שתית
קו בזק
TERRAIN
ELEV.
OFFSET

CL 3 (60.00)

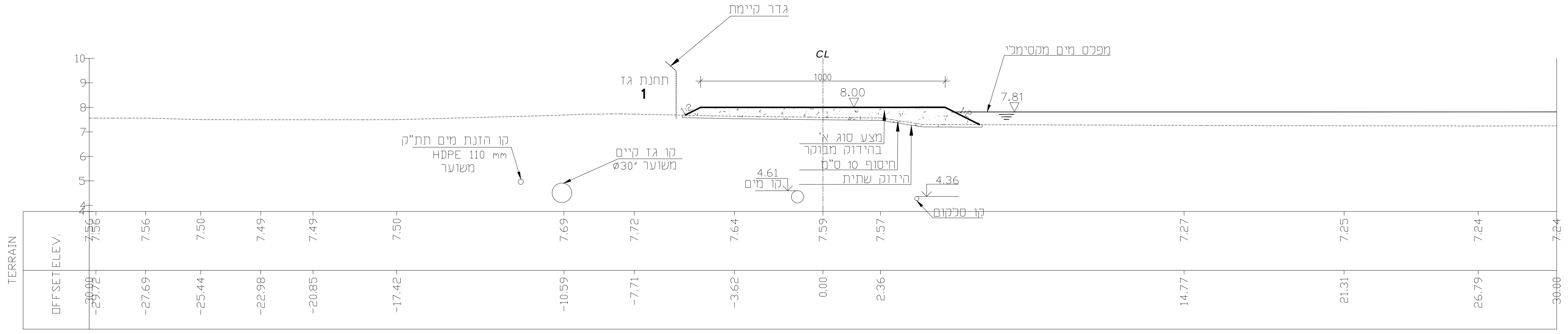
גדר קיימת
תחנת גז
1
CL
1000
8.00
מפלס מים מקסימלי
7.81
קו הזנת מים תת"ק
HDPE 110 mm
משוער
קו גז קיים
משוער Ø30"
מצע סוג א'
בהידוק מבוקר
חיסוף 10 ס"מ
הידוק שתית
4.61
קו מים
4.36
קו סלקום
TERRAIN
ELEV.
OFFSET

CL 2 (40.00)

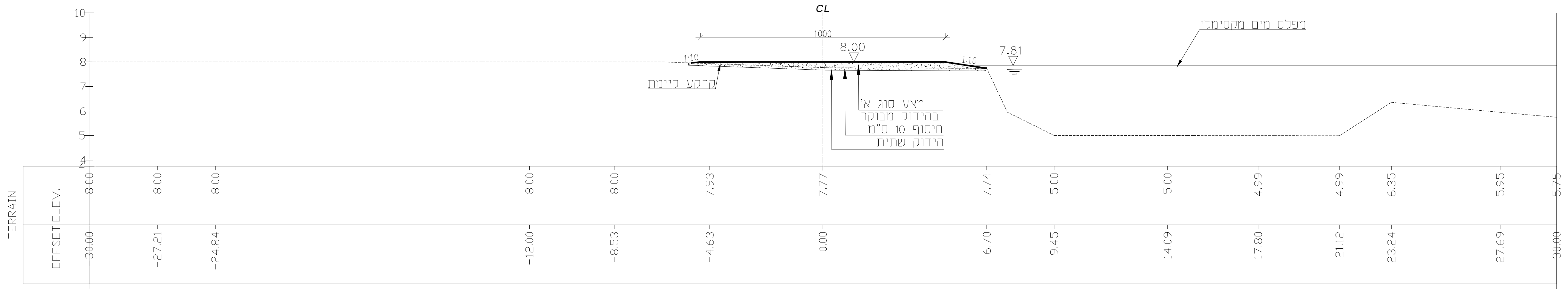
CL
1000
8.00
7.81
מפלס מים מקסימלי
קרקע קיימת
מצע סוג א'
בהידוק מבוקר
חיסוף 10 ס"מ
הידוק שתית
TERRAIN
ELEV.
OFFSET

CL 1 (20.00)

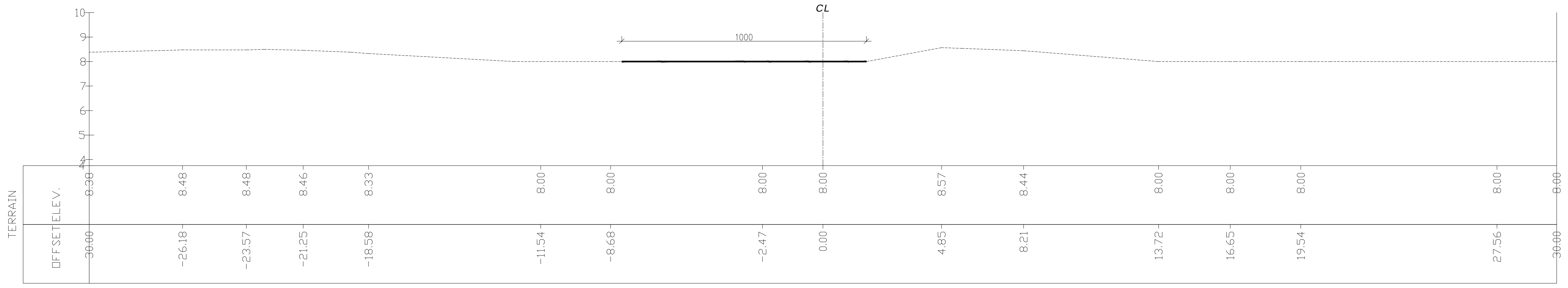
CL
1000
TERRAIN
ELEV.
OFFSET

CL 0 (0.00)

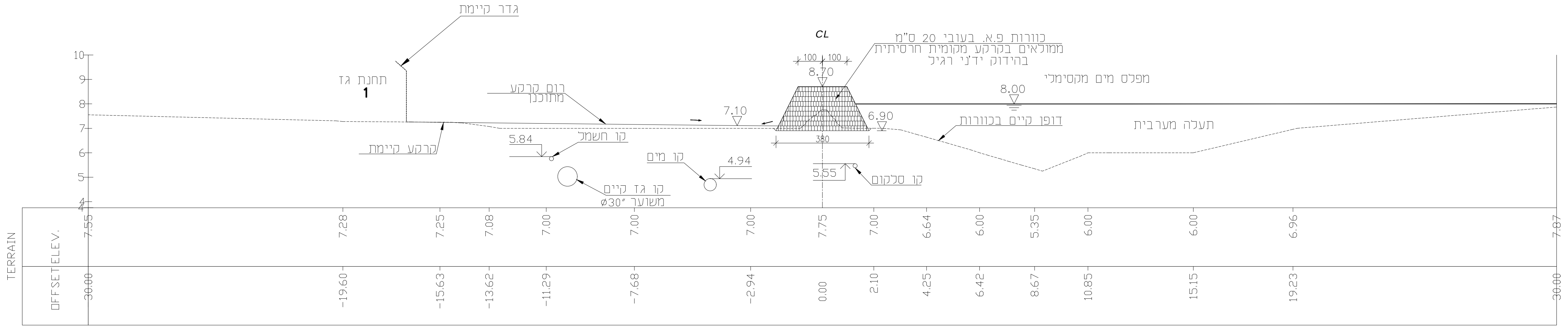
גדר קיימת
CL
כוורות פ.א. בעובי 20 ס"מ
ממולאים בקרקע מקומית חרסיתית
בהידוק "ידני" רגיל
8.70
תחנת גז
1
רום קרקע
מתוכנן
7.10
6.90
8.00
מפלס מים מקסימלי
דופן קיים בכורות
תעלה מערבית
קרקע קיימת
5.84
קו חשמל
קו מים
4.94
5.55
קו סלקום
קו גז קיים
משוער Ø30"
TERRAIN
ELEV.
OFFSET

CL 9 (180.00)

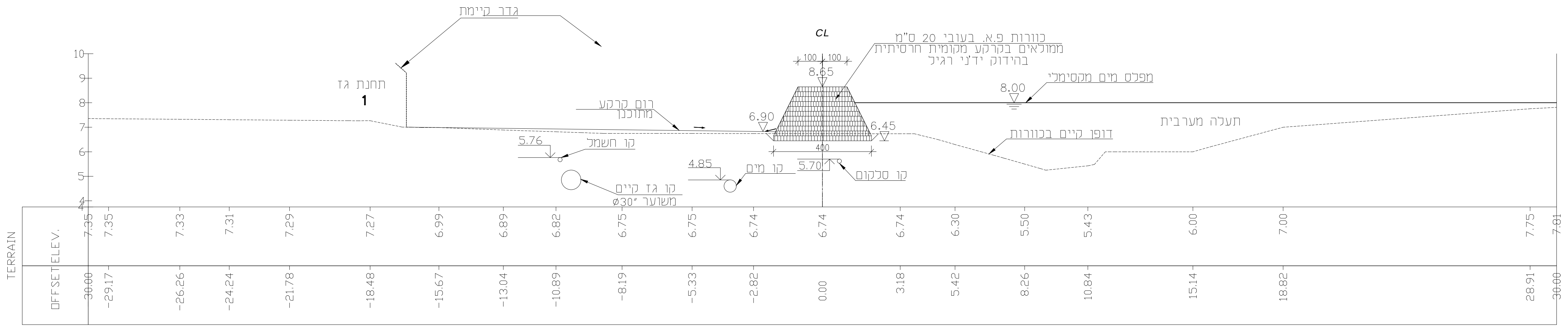
גדר קיימת
CL
כוורות פ.א. בעובי 20 ס"מ
ממולאים בקרקע מקומית חרסיתית
בהידוק "ידני" רגיל
8.65
תחנת גז
1
רום קרקע
מתוכנן
6.90
6.45
8.00
מפלס מים מקסימלי
דופן קיים בכורות
תעלה מערבית
5.76
קו חשמל
4.85
קו מים
5.70
קו סלקום
קו גז קיים
משוער Ø30"
TERRAIN
ELEV.
OFFSET

CL 8 (160.00)

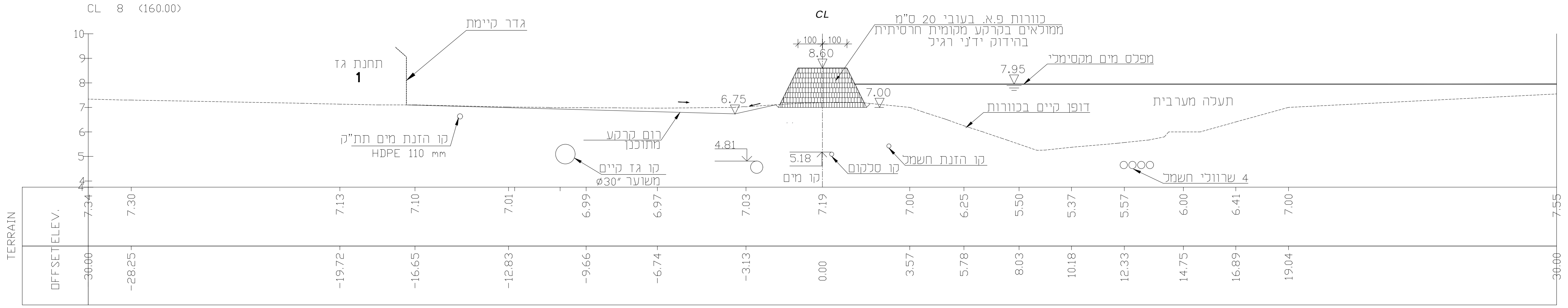
גדר קיימת
CL
כוורות פ.א. בעובי 20 ס"מ
ממולאים בקרקע מקומית חרסיתית
בהידוק "ידני" רגיל
8.60
תחנת גז
1
6.75
7.00
7.95
מפלס מים מקסימלי
דופן קיים בכורות
תעלה מערבית
קו הזנת מים תת"ק
HDPE 110 mm
רום קרקע
מתוכנן
4.81
5.18
קו סלקום
קו הזנת חשמל
4 שרוולי חשמל
קו גז קיים
משוער Ø30"
קו מים
TERRAIN
ELEV.
OFFSET

CL 7 (140.00)

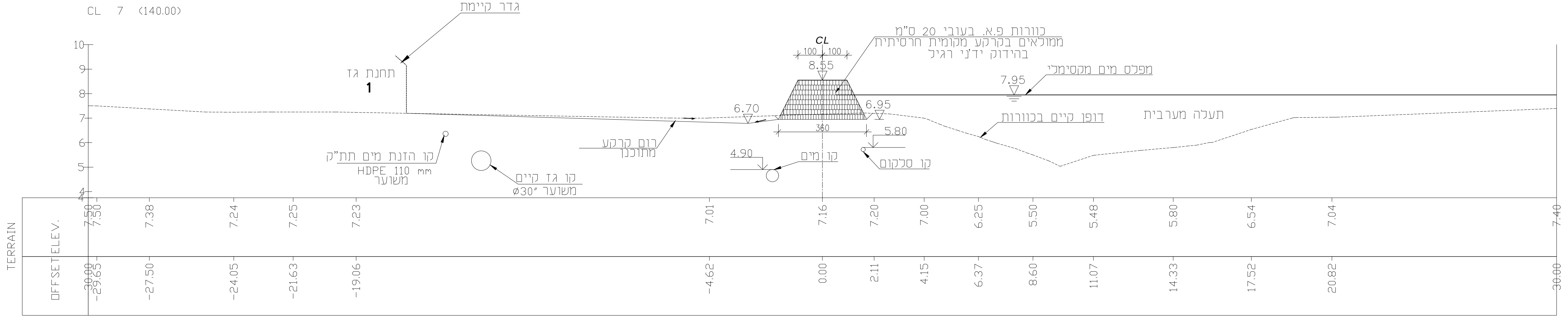
גדר קיימת
CL
כוורות פ.א. בעובי 20 ס"מ
ממולאים בקרקע מקומית חרסיתית
בהידוק "ידני" רגיל
8.55
תחנת גז
1
7.95
מפלס מים מקסימלי
6.70
6.95
5.80
דופן קיים בכורות
תעלה מערבית
רום קרקע
מתוכנן
4.90
קו מים
קו סלקום
קו הזנת מים תת"ק
HDPE 110 mm
משוער
קו גז קיים
משוער Ø30"
TERRAIN
ELEV.
OFFSET

CL 6 (120.00)

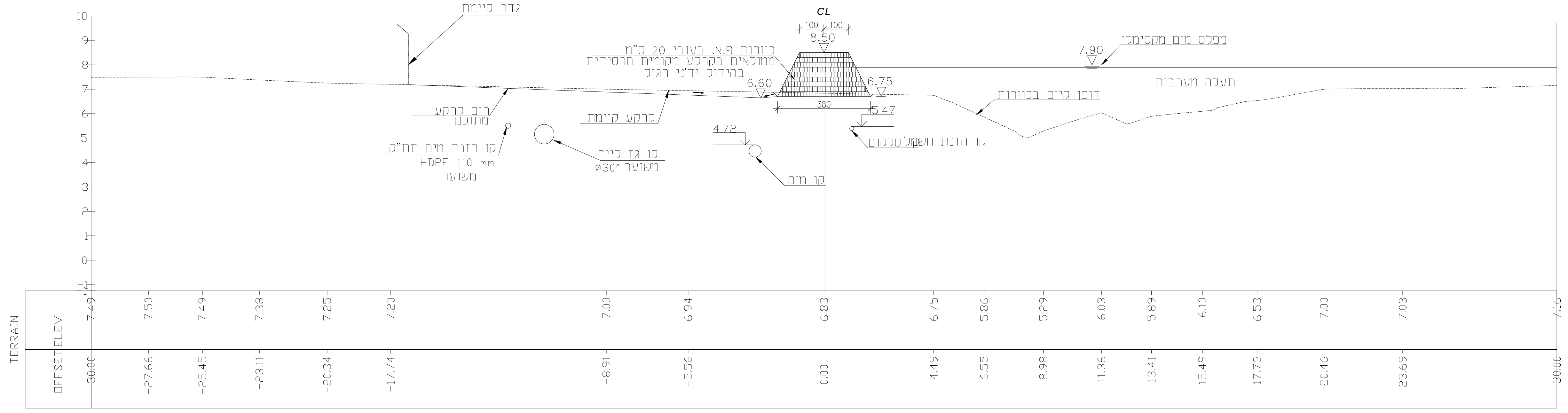
גדר קיימת
CL
כוורות פ.א. בעובי 20 ס"מ
ממולאים בקרקע מקומית חרסיתית
בהידוק "ידני" רגיל
8.50
7.90
מפלס מים מקסימלי
6.60
6.75
5.47
דופן קיים בכורות
תעלה מערבית
רום קרקע
מתוכנן
קרקע קיימת
4.72
קו סלקום
קו הזנת חשמל
קו הזנת מים תת"ק
HDPE 110 mm
משוער
קו גז קיים
משוער Ø30"
קו מים
TERRAIN
ELEV.
OFFSET

CL 5 (100.00)

נתיבי הגז הטבעי לישראל
ISRAEL NATURAL GAS LINES

הנחיות להידוק מעל לקו גז

- בכיסוי של עד 0.8 מ' מעל קדקוד הצינור אין להדק באמצעות כלים.
- בכיסוי של 0.8 ÷ 2.5 מ' מעל קדקוד הצינור ו-5 מטרים מכל צד של הצינור ניתן להדק עם מכבש לא ויברציוני עד 3 טון מקסימום.
- בכיסוי שמעל 2.5 מטר ועד 4 מטר מעל לקדקוד הצינור וכ-5 מטר מכל צד של הצינור ניתן להדק עם מכבש לא ויברציוני עד 10 טון מקסימום.
- בכיסוי שמעל ל-4 מטר אפשר להדק עם מכבש ויברציוני עד 10 טון מקסימום (וללא מכה).

הערות:

1. לאורך הקיר קיימות מס' תשתיות, על כן על הקבלן יש לבצע את החפירה בצורה זהירה ובעדינות. ע"י כלים קטנים כך שלא יפגעו התשתיות הקיימות.
2. אזורים בהם יפגעו/יפורקו הכוורות הקיימות יש לתקנם בהתאם לאחר אישור המתכנן.
3. תכנית זו יש לקרוא יחד עם תכניות:

7251-03
7251-04
7251-05
7251-08

מס' מהדורה	שינויים : CHANGES :	תאריך : DATE :
1	למכרז	25.07.2023

על המבצע לבדוק את התוכניות ולבקר את המידות לפני הביצוע. בכל מקרה של טעות, סתירה, או אי-התאמה, עליו להודיע מיד למשרדו של המהנדס האחראי ולקבל הוראות בכתב לביצוע.

הוכן עבור :
רשות ניקוז כרמל

שם הפרויקט : NAME :
קיר הגנה על תחנת הגז דור

שם התכנית : TITLE:
חתכי רוחב - סוללת הגנה

☐ תכנון ראשוני ☐ תכנון מוקדם ☐ תכנון כללי ■ תכנון מפורט

○ לעיון ○ לאישור ● למכרז

תכנן	שרטט	ביקר	אישר
ד.טוקרב	איוונוב מ.	ו. חטאר	ו. חטאר

תכנית מס' : DRW. NO.	קנה מידה : SCALE:	תאריך : DATE:
7251-02	1:100	06.2022

לביא נטיף אלגביש (2014) בע"מ
הנדסת מים-ביוב-ניקוז-הידרולוגיה
רח' השיקמה 3 א.ת. אזור 58001
HASHIKMA 3 ST, AZUR 58001
טלפון: TEL: 03-5584505.6.7
פקס: FAX: 03-5584524

LAVI NATIF ELGAVISH (2014) LTD.
WATER, SEWAGE, DRAINAGE, HYDROLOGI
ת.ד. 241 נשר 3665118
P.O.B 241 NESHER 3665118
טלפון: TEL: 04-8325647
פקס: FAX: 04-8227101

E-MAIL:haifa@lavi-natif.co.il

Q:\7251\7251-02-04.dwg, 25/07/2023 13:33:12, DWG To PDF.pc3